www.naradi-dewalt.cz tel. 476 112 143

DEWALT®

555777-31 CZ/SK

DW060

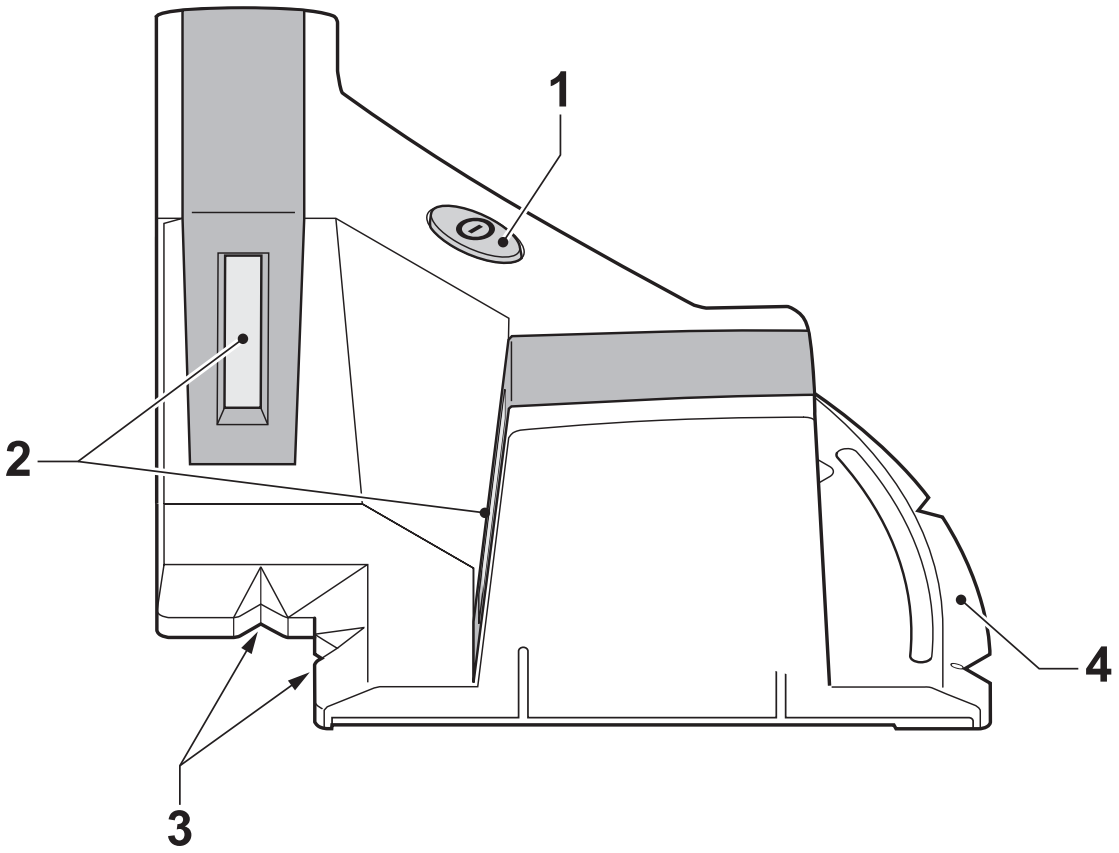

A

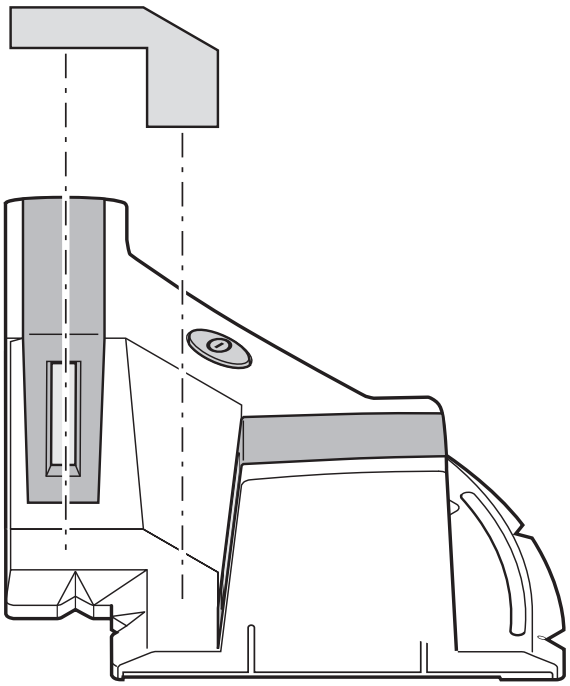

B

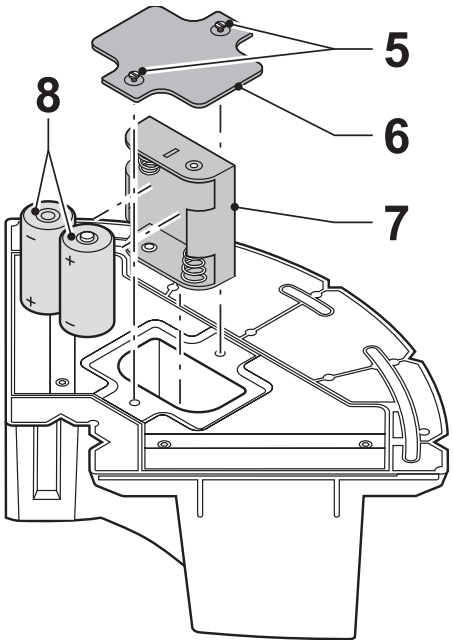

C

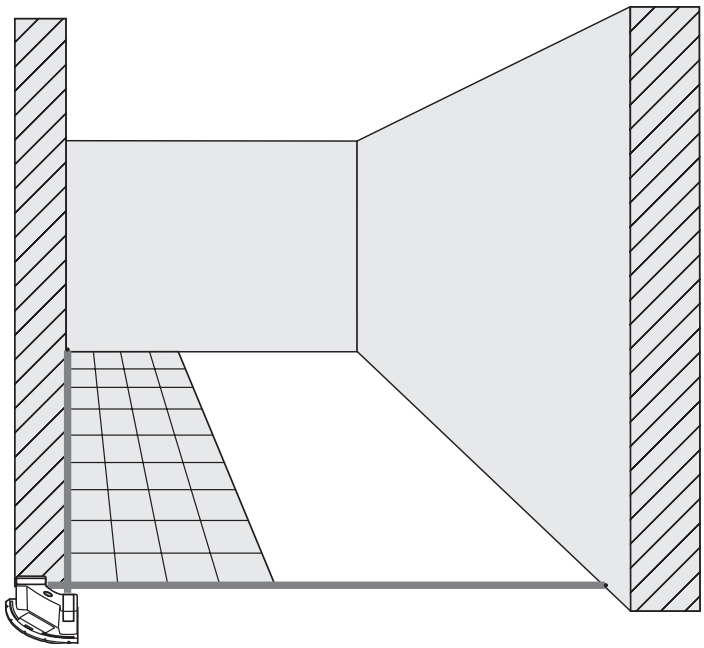

D1

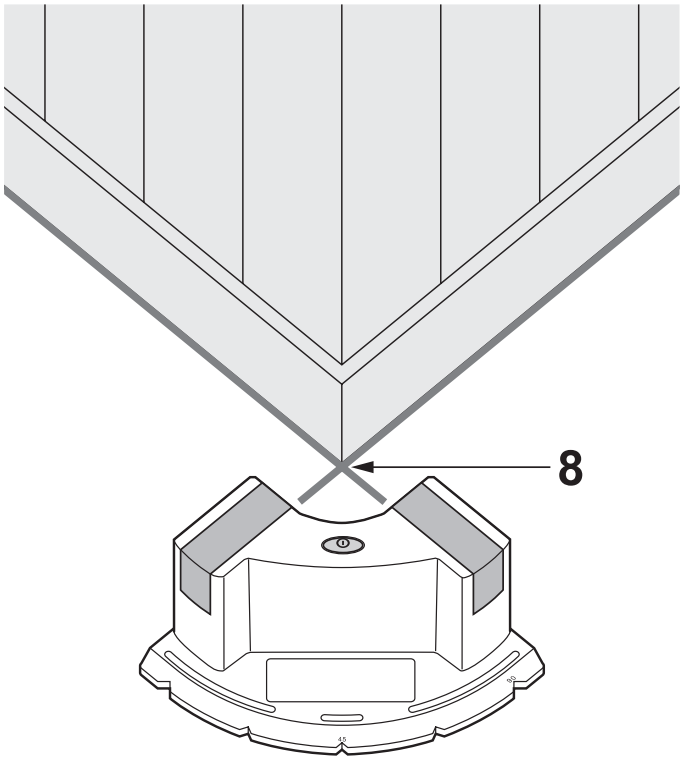

D2

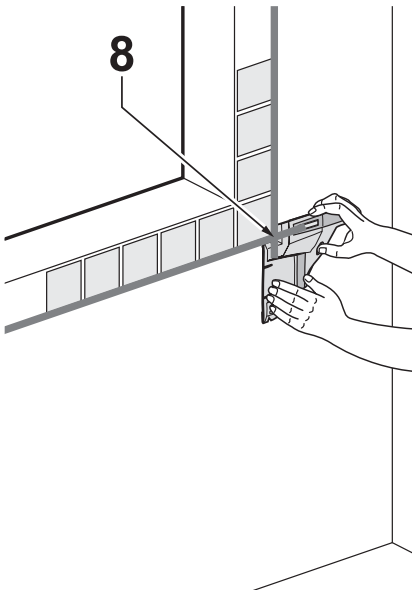

D3

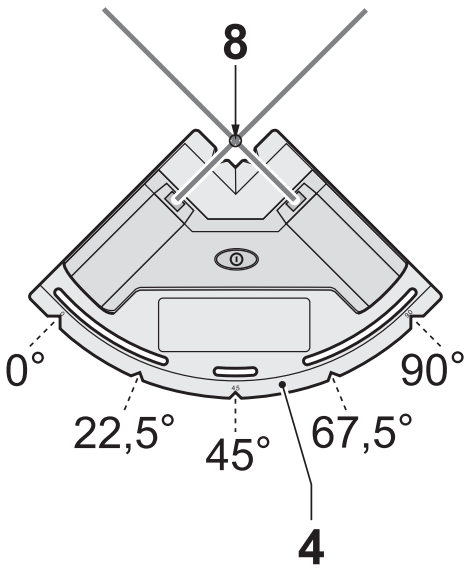

E

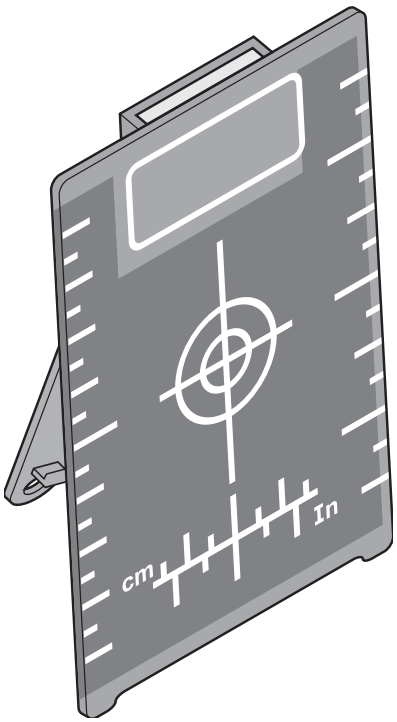

F

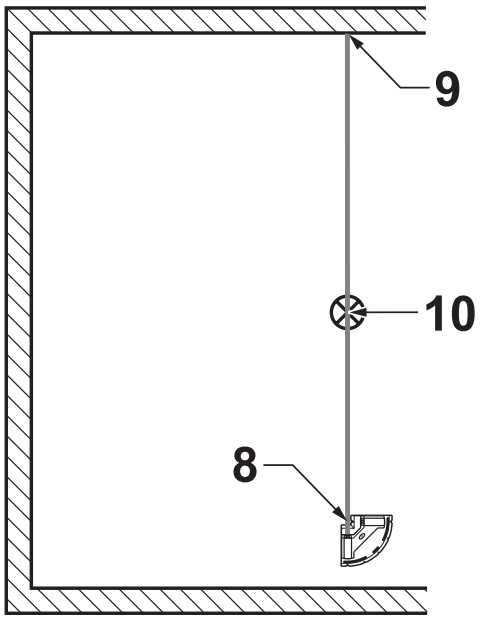

G1

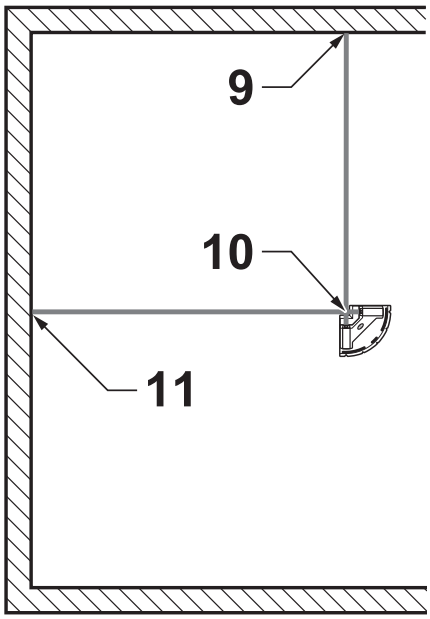

G2

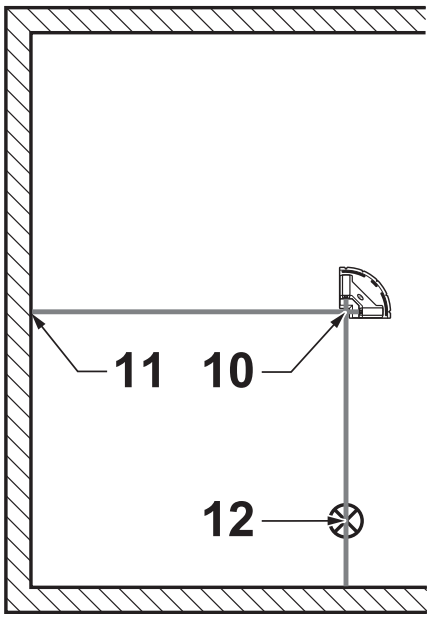

G3

CZ PRAVOÚHLÝ LASER DW060

Blahopřejeme Vám!

Zvolili jste si nářadí společnosti DEWALT. Roky zkušeností, důkladný vývoj výrobků a inovace vytvořily ze společnosti DEWALT jednoho z nejspolehlivějších partnerů pro uživatele profesionálního elektrického nářadí.

Technické údaje

		DW060
Napájecí napětí	V	3
Typ baterií		2 x LR14 (C)
Výkon laseru	mW	< 1
Třída laseru		II
Vlnová délka	nm	635
Pracovní dosah	m	15 - 30
Přesnost (při 15 m)	mm	6
Provozní teplota	°C	0 - 45
Hmotnost	kg	1,3

V tomto návodu jsou použity následující symboly:

Upozorňuje na riziko poranění, zkrácení životnosti nebo poškození nářadí v případě nedodržení pokynů uvedených v tomto návodu.

Nebezpečí vzniku požáru.

Obsah balení

Balení obsahuje:
1 Pravoúhlý laser
1 Terčík
2 Baterie
1 Kufřík
1 Návod k obsluze

- Před zahájením pracovních operací věnujte dostatek času pečlivému pročtení a pochopení tohoto návodu.

Popis (obr. A)

Pravoúhlý laser DW087K je určen pro projekci pomocných laserových paprsků při provádění odborných prací. Nářadí lze používat ke srovnání do kolmic jak uvnitř místností, tak i ve venkovním prostředí. Rozsah použití je od kontroly přesných úhlů a vyrovnání stěn až po pokládání dlaždic.

1 Hlavní spínač (Zapnuto / Vypnuto)
2 Otvor laserového paprsku
3 Indikátor laserové linie
4 Měřítko s vyznačením úhlů

Vybalení

Vylepení výstražných štítků (obr. B)

Bezpečnostní varování na výstražných štítcích na přístroji musí být uvedena v jazyce uživatele. Z tohoto důvodu jsou s přístrojem dodávány samostatné archy se samolepícími štítky.

- Před tím, než přístroj poprvé použijete, zkontrolujte, zda je bezpečnostní upozornění na štítku uvedeno ve vašem jazyce.

Výstražné štítky by měly vypadat následovně:
LASEROVÉ ZÁŘENÍ
NEDÍVEJTE SE DO PAPRSKU
LASEROVÉ ZAŘÍZENÍ TŘÍDY 2

- Pokud jsou výstražné štítky v cizím jazyce, postupujte následovně:
  – Požadovaný štítek oddělte z archu.
  – Původní štítek v cizím jazyce tímto pečlivě přelepte.
  – Štítek na místě přitlačte.

Montáž a seřízení

Výměna baterií (obr. C)

Jsou použity baterie typu LR14 (C).

- Uvolněte šrouby (5) a vyjměte je.
- Sejměte kryt akumulátoru (6).
- Vyjměte držák baterie (7).
- Vyměňte baterie (8). Ujistěte se, zda jsou baterie vloženy stejně jako na nákresu.
- Nasaďte nazpět držák baterie (7).
- Kryt akumulátoru nasaďte zpět na místo.
- Znovu našroubujte šrouby a pevně je přitáhněte.

Pokud měníte baterie, vždy vyměňte kompletní sadu. Nemíchejte staré baterie s novými. Používejte pokud možno alkalické baterie.

Nastavení přístroje (obr. D1 - D3)

Přístroj umožňuje různá nastavení a tím je jeho využitelnost vysoká.

Umístění na podlaze (obr. D1 & D2)
- Umístěte přístroj na relativně hladký a rovný povrch.

Umístění na stěně (obr. D3)
- Uchopte nástroj oběma rukama a přiložte jej k relativně hladké a rovné ploše.

Vyrovnání laserových paprsků

Laserové paprsky lze srovnat souběžně se zdmi nebo v určitém odstupu ode zdí.
- Srovnejte laserovou linii jednoho z paprsků s poziční značkou referenčního bodu. Pohybujte přístrojem podle potřeby.

Pokyny pro obsluhu

Vždy dodržujte bezpečnostní předpisy a platná nařízení.

- Vždy si označte střed laserových bodů.
- Extrémní změny teploty způsobují pohyb vnitřních součástí přístroje, což může mít vliv na jeho přesnost. Používáte-li přístroj v takových podmínkách, pravidelně kontrolujte přesnost.
- Pokud přístroj upadl na zem nebo se převrhl, zkontrolujte provedením terénní kalibrace, zda není poškozen. Viz kapitola “Údržba”.

Před zahájením provozu:
- Přesnost potvrďte provedním kontroly terénní kalibrace.
- Ujistěte se, zda byl přístroj správně nastaven.

Zapnutí a vypnutí (obr. A)

- Chcete-li nářadí zapnout, stiskněte hlavní spínač (1).
- Chcete-li přístroj vypnout, stiskněte opět hlavní spínač (1).

Stanovení pravých úhlů (obr. D1)

- Položte přístroj na příslušný povrch.
- Podle potřeby vyrovnejte laserové paprsky.
- Laserové linie lze použít jako referenční ke stanovení pravého úhlu.

Kolmé vyrovnání stěn (obr. D2)

- Přístroj umístěte ze přední části rohu.
- Srovnejte průsečík laserových linií (8) s rohem.
- Pokračujte výše uvedeným postupem.

Kolmé vyrovnání výřezů stěn a předmětů (obr. D3)

- Přístroj umístěte ke stěně k jednomu ze spodních rohů.
- Srovnejte průsečík laserových linií (8) s rohem.
- Podle potřeby přístroj vyrovnejte.
- Pokračujte výše uvedeným postupem.

Nastavení mezipoloh úhlů (obr. E)

Přístroj umožňuje nastavení mezipoloh úhlů v hodnotách 22.5°, 45° a 67.5°.
- Srovnejte laserovou linii jednoho z paprsků s poziční značkou referenčního bodu.
- Označte si průsečík laserových linií (8).
- Pomocí měřítka s vyznačením úhlů (4) si na povrchu vyznačte požadovaný úhel.
- Zatímco budete držet nad značkou (8) bod průsečíku, otočte přístrojem tak, aby byla laserová linie srovnaná s označeným úhlem podle měřítka.

Pomocné nástroje

K usnadnění práce s přístrojem je dodáváno několik pomocných nástrojů.

Terčík (obr. F)
Terčík lokalizuje a označuje laserový paprsek, jako paprsek protínající terčík, a tím zlepšuje viditelnost projektované linie. Laserový paprsek prochází skrz červený plastový povrch a odráží se v zrcadlovém povrchu zadní strany terčíku. K podpoře snadného použití při horizontálních úpravách je terčík vyznačen palcovou i metrickou stupnicí a na zadní straně opatřen stojánkem k postavení na podlahu.

Doplňkové příslušenství

Další podrobnosti týkající se příslušenství získáte u svého značkového prodejce.

Údržba

Vaše elektrické nářadí značky DEWALT bylo zkonstruováno tak, aby pracovalo co nejdéle s minimálními nároky na údržbu. Předpokladem dlouhodobé bezproblémové funkce nářadí je jeho pravidelné čištění a péče.

Kontrola terénní kalibrace (obr. G1 - G3)

Terénní kalibrace musí být prováděna bezpečně a přesně, aby byla vytvořena správná diagnóza. Kdykoliv bude analyzována chyba, zajistěte si kalibraci přístroje v autorizovaném servisu.

Podmínky dané oblasti svědčí o dosažených výsledcích. Pokud se praxe od těchto podmínek liší, musí se výsledky měření těmto podmínkám přizpůsobit.

- Umístěte přístroj v oblasti alespoň 10 m na 5 m. Přístroj umístěte tak, aby byl nasměrován vpřed a vzad směrem ke krátkým stěnám.
- Přístroj umístěte přibližně 10 cm od stěny měřené ze zadní strany přístroje. Označte si průsečík laserových linií (8).
- Zapněte přístroj. Označte si na protilehlé krátké stěně střed bodu (9) předního laseru.
- Určete pomocí terčíku polohu laserového paprsku v polovině mezi krátkými stěnami. Tento bod (10) si na podlaze vyznačte. Vypněte přístroj.
- Posouvejte nástrojem v přímém směru směrem ke značce na podlaze (10).
- Zapněte přístroj. Srovnejte průsečík laserových linií (10) se značkou na podlaze.
- Srovnejte přední laserový paprsek se značkou na stěně (9).
- Označte si na dlouhé stěně střed bodu (11) bočního laseru.
- Vypněte přístroj a otočte jej o 90° proti směru hodinových ručiček.
- Zapněte přístroj. Srovnejte průsečík laserových linií (10) se značkou na podlaze.
- Srovnejte přední laserový paprsek se značkou na stěně (11).
- Určete pomocí terčíku polohu pravoúhlého laserového paprsku souběžně s výchozím bodem (8) umístěném na krátké stěně. Tento bod (12) si na podlaze vyznačte. Vypněte přístroj.
- Změřte vzdálenost mezi značkami (8 & 12).
- Je-li rozdíl mezi značkami 4 nebo méně mm, laserová hlava je správně kalibrována.
- Je-li rozdíl mezi značkami 4 mm a více, laserová hlava musí být znovu zkalibrována.

Čištění

- Před čištěním vyjměte z přístroje baterie.
- Kryty a laserové štěrbiny pravidelně čistěte měkkým hadříkem.
- Kryty pravidelně čistěte měkkým hadříkem.
- Je-li to nutné, očistěte čočky přístroje měkkou tkaninou nebo kouskem bavlny navlhčené lihem. Nepoužívejte jiné čistící prostředky.

Ochrana životního prostředí

Třídění odpadu. Tento výrobek nesmí být likvidován spolu s běžným komunálním odpadem.

Až nebudete váš výrobek DEWALT dále potřebovat nebo uplyne doba jeho životnosti, nelikvidujte jej spolu s domovním odpadem. Zlikvidujte tento přístroj ve tříděném odpadu.

Tříděný odpad umožňuje recyklaci a opětovné využití použitých výrobků a obalových materiálů. Opětovné použití recyklovaných materiálů pomáhá chránit životní prostředí před znečistěním a snižuje spotřebu surovin.

Místní nařízení mohou obsahovat opatření pro třídění odpadů z domácích elektrických zařízení v místních sběrných dvorech nebo u dodavatele při zakoupení nového výrobku.

Společnost DEWALT poskytuje možnost sběru a recyklace použitých výrobků DEWALT po ukončení jejich provozní životnosti. Chcete-li využít této služby, dopravte prosím Vaše nepotřebné výrobky do značkového servisu, kde na vlastní náklady zajistí jejich recyklaci a ekologické zpracování.

Místo vaší nejbližší autorizované servisní pobočky DEWALT se dozvíte na příslušné adrese uvedené na zadní straně této příručky. Seznam servisních středisek DEWALT a podrobnosti o poprodejním servisu naleznete také na internetové adrese: **www.2helpU.com**

Baterie

- Při likvidaci baterií dbejte na ochranu životního prostředí. Obraťte se na místní instituce odpovědné za bezpečnost likvidace baterií vzhledem k životnímu prostředí.

ES Prohlášení o shodě

CE

DW060

Společnost DEWALT prohlašuje, že tento výrobek odpovídá následujícím normám: 98/37/EEC, 89/336/EEC, 73/23/EEC, EN 55014-1, EN 55014-2, EN 61000-3-2, EN 61000-3-3, EN 60825-1 & EN 61010-1.

V případě zájmu o podrobnější informace, prosím, kontaktujte společnost DEWALT na níže uvedené adrese nebo na adrese uvedené na konci tohoto návodu.

Technický a vývojový ředitel
Horst Großmann
DEWALT, Richard-Klinger-Straße 11
D-65510, Idstein, Německo

Bezpečnostní pokyny

Při používání tohoto nářadí vždy dodržujte platné bezpečnostní předpisy, abyste snížili riziko vzniku požáru, úrazu elektrickým proudem nebo osobního poranění. Před použitím tohoto výrobku si řádně prostudujte celý návod.Také si prostudujte příručku každého elektrického nářadí, které bude s tímto nářadím použito. Uschovejte tento návod pro případné další použití.

Všeobecné pokyny

1 **Udržujte pracovní prostor v čistotě**
Nepořádek na pracovišti a přeplněný pracovní prostor mohou vést ke vzniku úrazu.

2 **Pracujte s ohledem na okolní prostředí**
Nevystavujte elektrické nářadí vlhkosti. Zajistěte kvalitní osvětlení pracovní plochy. Nepoužívejte elektrické nářadí v blízkosti hořlavých kapalin nebo plynů.

3 **Ochrana před úrazem způsobeným elektrickým proudem**
Zabraňte kontaktu těla s uzemněnými povrchy (např. potrubí, radiátory, sporáky a chladničky). Při práci v extrémních podmínkách (například vysoká vlhkost, tvorba kovových pilin při práci, atd.) může být elektrická bezpečnost zvýšena vložením izolačního transformátoru nebo ochranného jističe (FI).

4 **Udržujte děti mimo dosah nářadí**
Nářadí i prodlužovací kabel držte z dosahu dětí. Osoby mladší 16 let smí nářadí obsluhovat pouze pod dozorem.

5 **Používejte vhodné nářadí**
Použití tohoto nářadí je popsáno v tomto návodu. Nepřetěžujte malá nářadí nebo přídavná zařízení při práci, která je určena pro výkonnější nářadí. Nářadí bude pracovat lépe a bezpečněji, jestliže bude používáno ve výkonnostním rozsahu, pro který bylo určeno.
Varování! Použití jiného příslušenství nebo přídavného zařízení a provádění jiných pracovních operací než je doporučeno tímto návodem může zapříčinit poranění obsluhy.

6 **Údržbu nářadí provádějte pečlivě**
Z důvodu bezpečnějšího a výkonnějšího provozu udržujte nářadí v čistém a v bezvadném technickém stavu. Při údržbě a výměně příslušenství se řiďte

pokyny. Pravidelně kontrolujte kabeláž a pokud je poškozena, nechejte ji opravit u autorizovaného servisního zástupce společnosti DEWALT. Udržujte všechny ovládací prvky čisté, suché a neznečistěné oleji či jinými mazivy.

7 **Uskladnění nepoužívaného nářadí**
Není-li nářadí používáno, musí být uskladněno na suchém místě a musí být také vhodně zabezpečeno, mimo dosah dětí.

8 **Kontrolujte stav nářadí**
Před tím, než nářadí budete používat pečlivě zkontrolujte, zdali není poškozeno, aby byla zajištěna jeho správná funkce a aby splnilo svůj účel. Zkontrolujte vychýlení a uložení pohyblivých částí, opotřebení jednotlivých částí a další prvky, které mohou ovlivnit správný chod nářadí. Poškozené kryty nebo jiné vadné díly nechejte podle uvedených pokynů opravit nebo vyměnit. Pokud je vypínač vadný, nářadí nepoužívejte. Vypínač nechejte vyměnit autorizovaným servisním zástupcem DEWALT.

9 **Vyjmutí baterií**
Vyjměte z nářadí baterie, jestliže toto nářadí nepoužíváte, před prováděním jeho údržby a při výměně příslušenství.

10 **Opravy tohoto nářadí vždy svěřujte mechanikům značkového servisu DEWALT.**
Toto elektrické nářadí odpovídá příslušným bezpečnostním předpisům. Z bezpečnostního hlediska je nutné, aby bylo zařízení opravováno výhradně techniky s příslušnou kvalifikací.

Doplňkové bezpečnostní pokyny pro baterie

- Nepokoušejte se baterie nabíjet.
- V žádném případě neotvírejte nebo nepoškozujte baterie.
- Nevystavujte baterie působení vody.
- Nevystavujte baterie působení plamene.
- Neskladujte tyto baterie na místech, kde může teplota překročit 40°C.
- Používejte pouze správný typ baterií. Při výměně baterií nekombinujte staré baterie s novými.
- V extrémních podmínkách může docházet k únikům kapaliny z baterií. Pokud zaznamenáte únik kapaliny z baterií, postupujte následovně:
  - Opatrně kapalinu setřete hadříkem. Vyvarujte se potřísnění pokožky nebo zasažení očí. Vyvarujte se požití této kapaliny.
  - V případě zasažení pokožky či zraku kapalinu oplachujte čistou tekoucí vodou po dobu alespoň 10 minut a vyhledejte lékaře.

Nebezpečí vzniku požáru. Zabraňte zkratování kontaktů vyjmuté baterie.

Další bezpečnostní pokyny týkající se laserů

- Toto laserové zařízení odpovídá třídě 2 definované normou EN 60825-1:1994+A11. Nenahrazujte laserovou diodu diodou jiného typu. Je-li přístroj poškozen, svěřte jeho opravu značkovému servisu.
- Nepoužívejte laser k jiným účelům, než je projekce laserových paprsků.

Vystavení zraku působení laserového paprsku třídy 2 je považováno za bezpečné v případě, nepřesáhne-li tato doba 0,25 sekundy. Reflexy očních víček poskytují dostatečnou ochranu. Ve vzdálenosti větší než 1 m odpovídá tento laser třídě 1 a proto je považován za zcela bezpečný.

- Nikdy se do laserového paprsku nedívejte přímo nebo záměrně.
- Ke sledování laserového paprsku nepoužívejte optické přístroje.
- Z bezpečnostních důvodu, neinstalujte laserový projektor ve výši hlavy.
- Nedovolte dětem, aby se dostaly do kontaktu s laserem.

Štítky použité na nářadí

Na výrobku jsou následující piktogramy:

Před použitím nářadí pročtěte pečlivě tento návod.

Laserová výstraha

Politika našich služeb zákazníkům

Spokojenost zákazníka s výrobkem a servisem je náš nejvyšší cíl. Kdykoliv budete potřebovat radu či pomoc, obraťte se s důvěrou na náš nejbližší servis DEWALT, kde Vám vyškolený personál poskytne naše služby na nejvyšší úrovni.

Záruka DEWALT

Blahopřejeme Vám k zakoupení tohoto vysoko kvalitního výrobku DEWALT. Náš závazek ke kvalitě v sobě samozřejmě zahrnuje také naše služby zákazníkům. Proto poskytujeme záruční dobu daleko přesahující minimální požadavky vyplývající ze zákona.

Kvalita tohoto přístroje nám umožňuje poskytnout Vám **30 dní záruku výměny**. Pokud se objeví v průběhu 30 dní od zakoupení nářadí jakýkoliv nedostatek podléhající záruce, bude Vám u Vašeho obchodního nářadí vyměněno za nové. Díky **1 roční záruce jistoty** máte nárok po dobu 1 roku od zakoupení přístroje na bezplatný servis v autorizovaném servisním středisku DEWALT. **Zárukou kvality** firma DEWALT garantuje po dobu trvání záruční doby **(24 měsíců při nákupu pro přímou osobní spotřebu, 12 měsíců při nákupu pro podnikatelskou činnost)** bezplatné odstranění jakékoliv materiálové nebo výrobní závady za následujících podmínek:

- Přístroj bude dopraven (spolu s originálním záručním listem DEWALT a s dokladem o nákupu), do jednoho z pověřených servisních středisek DEWALT, které jsou autorizované k provádění záručních oprav.
- Přístroj byl používán pouze s originálním příslušenstvím nebo přídavnými zařízeními a příslušenstvím BBW či Piranha, které je vysloveně doporučené jako vhodné k použití spolu s přístrojem DEWALT.
- Přístroj byl používán a udržován v souladu s návodem k obsluze.
- Motor přístroje nebyl přetěžován a nejsou viditelné žádné známky poškození vlivem vnějších vlivů.
- Do přístroje nebylo zasahováno nepovolanou osobou. Osoby povolané tvoří personál servisních středisek DEWALT, které jsou autorizované k provádění záručních oprav.

Navíc poskytuje servis DEWALT na všechny prováděné opravy a vyměněné náhradní díly další servisní záruční dobu v trvání 6 měsíců.

Záruka se nevztahuje na spotřební příslušenství (vrtáky, šroubovací nástavce, hoblovací nože, brusné kotouče, pilové listy, pilové kotouče, brusný papír, apod.) ani na příslušenství přístroje poškozené opotřebováním.

Záruční list je dokladem práv spotřebitele – zákazníka ve smyslu § 620 Občanského zákoníku a § 429 Obchodního zákoníku. Patří k prodávanému výrobku odpovídajícího katalogového a výrobního čísla jako jeho příslušenství. Při každé reklamaci je třeba tento záruční list předložit prodávajícímu, případně servisnímu středisku DEWALT pověřenému vykonáváním záručních oprav. Ve vlastním zájmu si ho proto spolu s originálem dokladu o nákupu pečlivě uschovejte.

DEWALT nabízí rozsáhlou síť autorizovaných servisních opraven a sběrných středisek. Jejich seznam najdete na záručním listě. Další informace týkající se servisu můžete získat na níže uvedených telefonních číslech a na internetové adrese **www.2helpU.com**.

Black & Decker

Klášterského 2
143 00 Praha 4

tel: 244 402 450
fax: 241 770 204
recepce@blackanddecker.cz

Právo na případné změny vyhrazeno.

06/2004

SK LASER NA DLAŽBU DW060

Blahoželáme vám!

Zvolili ste si náradie spoločnosti DEWALT. Roky skúseností, dôkladný vývoj výrobkov a inovácia vytvorili zo spoločnosti DEWALT jedného z najspoľahlivejších partnerov pre užívateľov profesionálneho elektrického náradia.

Technické údaje

		DW060
Napájacie napätie	V	3
Typ batérií		2 x LR14 (C)
Výkon lasera	mW	< 1
Trieda lasera		II
Vlnová dĺžka	Nm	635
Pracovný rozsah	m	15 - 30
Presnosť (pri 15 m)	mm	6
Prevádzková teplota	°C	0 - 45
Hmotnosť	kg	1,3

V tomto návode sú použité nasledujúce symboly:

Upozorňuje na riziko poranenia osôb, skrátenia životnosti náradia alebo jeho poškodenia v prípade nedodržania pokynov uvedených v tomto návode.

Nebezpečenstvo vzniku požiaru.

Obsah balenia

Balenie obsahuje:
1 Laser na dlažbu
1 Terčík
2 Batérie
1 Kufrík
1 Návod na obsluhu

- Pred začatím pracovných operácií venujte dostatok času dôkladnému prečítaniu a pochopeniu tohto návodu.

Popis (obr. A)

Laser na dlažbu DW060 je určený na projekciu pomocných laserových lúčov pri vykonávaní odborných prác. Náradie je možné používať na zarovnávanie do kolmíc rovnako vo vnútri miestností, ako i vo vonkajšom prostredí. Rozsah použitia je od kontroly presných uhlov a vyrovnanie stien až po pokladanie dlaždíc.

1 Hlavný vypínač (zapnuté/vypnuté)
2 Otvor laserového lúča
3 Ukazovateľ laserovej čiary
4 Mierka s vyznačením uhlov

Vybalenie

Nalepenie výstražných štítkov (obr. B)

Bezpečnostné varovania na výstražných štítkoch na prístroji musia byť uvedené v jazyku používateľa. Z tohto dôvodu sú s prístrojom dodávané samostatné papiere so samolepiacimi štítkami.

- Pred tým, ako prístroj prvý raz použijete, skontrolujte, či je bezpečnostné upozornenie na štítku uvedené vo vašom jazyku.

Výstražné štítky by mali vyzerať nasledovne:
LASEROVÉ ŽIARENIE
NEPOZERAJTE SA DO LASEROVÉHO LÚČA
LASEROVÉ ZARIADENIE TRIEDY 2

- Pokiaľ sú výstražné štítky v cudzom jazyku, postupujte nasledovne:
  – Požadovaný štítok oddeľte z listu papiera.
  – Pôvodný štítok v cudzom jazyku týmto starostlivo prelepte.
  – Štítok na mieste pritlačte.

Montáž a nastavenie

Výmena batérií (obr. C)

Používajú sa batérie typu LR14 (C).
- Uvoľnite skrutky (5) a vyberte ich.
- Vyberte kryt batérií (6).
- Vyberte držiak batérie (7).
- Vymeňte batérie (8). Uistite sa, či sú batérie vložené rovnako ako na nákrese.
- Nasaďte naspäť držiak batérie (7).
- Kryt nasaďte späť na miesto.
- Znovu naskrutkujte skrutky a pevne ich pritiahnite.

Pokiaľ meníte batérie, vždy vymeňte kompletnú sadu. Nemiešajte staré batérie s novými. Používajte pokiaľ možno alkalické batérie.

Nastavenie prístroja (obr. D1 - D3)

Prístroj umožňuje rôzne nastavenia a tým je jeho využiteľnosť vysoká.

Umiestnenie na podlahe (obr. D1 & D2)
- Umiestnite prístroj na relatívne hladký a rovný povrch.

Umiestnenie na stene (obr. D3)
- Uchopte prístroj oboma rukami a priložte ho k relatívne hladkej a rovnej ploche.

Vyrovnanie laserových lúčov

Laserové lúče sa dajú zarovnať súbežne so stenami alebo v určitom odstupe od stien.
- Zarovnajte laserovú čiaru jedného z lúčov s pozičnou značkou alebo s referenčným bodom. Pohybujte prístrojom podľa potreby.

Pokyny na obsluhu

Vždy dodržujte bezpečnostné predpisy a platné nariadenia.

- Vždy si označte stred laserových bodov.
- Extrémne zmeny teploty spôsobujú pohyb vnútorných častí prístroja, čo môže mať vplyv na jeho presnosť. Ak používate prístroj v takých podmienkach, pravidelne kontrolujte jeho presnosť.
- Pokiaľ prístroj spadol na zem alebo sa prevrátil, skontrolujte pomocou priestorovej kalibrácie či nie je poškodený. Viď kapitolu “Údržba”.

Pred zahájením prevádzky:
- Presnosť potvrďte prevedním kontroly priestorovej kalibrácie.
- Uistite sa, či bol prístroj správne nastavený.

Zapnutie a vypnutie (obr. A)

- Ak chcete náradie zapnúť, stlačte hlavný spínač (1).
- Ak chcete prístroj vypnúť, zatlačte opäť hlavný vypínač (1).

Stanovovanie pravých uhlov (obr. D1)

- Položte prístroj na daný povrch.
- Podľa potreby vyrovnajte laserové lúče.
- Laserové čiary možno použiť ako referenčné body pri stanovení pravého uhla.

Kolmé vyrovnanie stien (obr. D2)

- Prístroj umiestnite z prednej časti rohu steny.
- Zarovnajte priesečník laserových čiar (8) s rohom.
- Pokračujte vyššie uvedeným postupom.

Kolmé vyrovnanie výrezov stien a predmetov (obr. D3)

- Prístroj umiestnite ku stene k jednému zo spodných rohov.
- Zarovnajte priesečník laserových čiar (8) s rohom.
- Podľa potreby prístroj vyrovnajte.
- Pokračujte vyššie uvedeným postupom.

Nastavenie medzipolôh uhlov (obr. E)

Prístroj umožňuje nastavenie medzipolôh uhlov v hodnotách 22.5°, 45° a 67.5°.
- Zarovnajte laserovú čiaru jedného z lúčov s pozičnou značkou alebo s referenčným bodom.
- Označte si priesečník laserových čiar (8).
- Pomocou mierky s vyznačením uhlov (4) si na povrchu vyznačte požadovaný uhol.
- Zatiaľ čo budete držať nad značkou (8) bod priesečníka, otočte prístrojom tak, aby bola laserová čiara zarovnaná s označeným uhlom podľa mierky.

Pomocné nástroje

Na uľahčenie práce s laserom sa dodáva niekoľko pomocných nástrojov.

Terčík (obr. F)
Terčík lokalizuje a označuje laserový lúč, ako lúč pretínajúci terčík, a tým zlepšuje viditeľnosť projektovanej čiary. Laserový lúč prechádza cez červený plastový povrch a odráža sa v zrkadlovom povrchu zadnej strany terčíka. Na podporu jednoduchého použitia pri horizontálnych úpravách je terčík vyznačený palcovou i metrickou stupnicou a na zadnej strane je vybavený stojanom na postavenie na podlahu.

Doplnkové príslušenstvo

Ďalšie podrobnosti týkajúce sa príslušenstva získate u svojho značkového predajcu.

Údržba

Vaše elektrické náradie značky DEWALT bolo skonštruované tak, aby pracovalo čo najdlhšie s minimálnymi nárokmi na údržbu.

Predpokladom dlhodobej bezproblémovej funkcie náradia je jeho pravidelné čistenie a starostlivosť.

Kontrola terénnej kalibrácie (obr. G1 - G3)

Priestorová kalibrácia musí byť vykonávaná bezpečne a presne, aby bola vytvorená správna diagnostika. Kedykoľvek sa zaregistruje chyba, zaistite si kalibráciu prístroja v autorizovanom servise.

Podmienky danej oblasti sú určujúce pre nastavenie prístroja. Pokiaľ sa prax od týchto podmienok odlišuje, musia sa výsledky merania týmto podmienkam prispôsobiť.

- Umiestnite prístroj na plochu aspoň 10 m x 5 m. Prístroj umiestnite tak, aby bol nasmerovaný koncani smerom ku kratším stenám.
- Prístroj umiestnite približne 10 cm od steny meranej zo zadnej strany prístroja. Označte si priesečník laserových čiar (8).
- Zapnite prístroj. Označte si na protiľahlej krátkej stene stred bodu (9) predného lasera.
- Určite pomocou terčíka polohu predného laserového lúča v polovici medzi krátkymi stenami. Tento bod (10) si na podlahe vyznačte. Vypnite prístroj.
- Posúvajte laserom priamo smerom ku značke na podlahe (10).
- Zapnite prístroj. Zarovnajte priesečník laserových čiar (10) so značkou na podlahe.
- Zarovnajte predný laserový lúč so značkou na stene (9).
- Označte si stred bodu laserovej čiary (11) smerujúcej bokom na dlhšiu stenu.
- Vypnite prístroj a otočte ním o 90° proti smeru hodinových ručičiek.
- Zapnite prístroj. Zarovnajte priesečník laserových čiar (10) so značkou na podlahe.
- Zarovnajte predný laserový lúč so značkou na stene (11).
- Určite pomocou terčíka polohu pravouhlého laserového lúča súbežne s východiskovým bodom (8) umiestneným na krátkej stene. Tento bod (12) si na podlahe vyznačte. Vypnite prístroj.
- Odmerajte zvislú vzdialenosť medzi značkami (8 & 12).
- Ak je rozdiel medzi značkami 4 alebo menej mm, laserová hlava je správne kalibrovaná.
- Ak je rozdiel medzi značkami 4 alebo viac mm, laserová hlava musí byť znovu kalibrovaná.

Čistenie

- Pred čistením vyberte z prístroja batérie.
- Kryty a laserové štrbiny pravidelne čistite mäkkou handričkou.
- Kryty pravidelne čistite mäkkou handričkou.
- Ak je to nutné, očistite šošovky prístroja mäkkou tkaninou alebo kúskom bavlny navlhčenej v liehu. Nepoužívajte iné čistiace prostriedky.

Ochrana životného prostredia

Triedenie odpadu. Tento výrobok nesmie byť likvidovaný spolu s bežným komunálnym odpadom.

Keď nebudete váš výrobok DEWALT ďalej potrebovať alebo uplynie lehota jeho životnosti, nelikvidujte ho spolu s domovým odpadom. Zlikvidujte tento prístroj v triedenom odpade.

Triedený odpad umožňuje recykláciu a opätovné využitie použitých výrobkov a obalových materiálov. Opätovné použitie recyklovaných materiálov pomáha chrániť životné prostredie pred znečistením a znižuje spotrebu surovín.

Miestne nariadenia môžu obsahovať opatrenia pre triedenie odpadov z domácich elektrických zariadení v miestnych zberných dvoroch alebo u dodávateľa pri zakúpení nového výrobku.

Spoločnosť DEWALT poskytuje možnosť zberu a recyklácie použitých výrobkov DEWALT po ukončení ich prevádzkovej životnosti. Ak chcete využiť túto službu, dopravte prosím Vaše nepotrebné výrobky do značkového servisu, kde na vlastné náklady zaistia ich recykláciu a ekologické spracovanie.

Miesto vašej najbližšej autorizovanej servisnej pobočky DEWALT sa dozviete na príslušnej adrese uvedenej na zadnej strane tejto príručky. Zoznam servisných

stredísk DEWALT a podrobnosti o popredajnom servise nájdete taktiež na internetovej adrese: **www.2helpU.com**

Batérie

- Pri likvidácii batérií dbajte na ochranu životného prostredia. Obráťte sa na miestne inštitúcie zodpovedné za bezpečnú likvidáciu batérií, ktorá bude ohľaduplná k životnému prostrediu.

Prehlásenie o zhode

DW060

Spoločnosť DEWALT prehlasuje, že tento výrobok zodpovedá nasledujúcim normám: 98/37/EEC, 89/336/EEC, 73/23/EEC, EN 55014-1, EN 55014-2, EN 61000-3-2, EN 61000-3-3, EN 60825-1 & EN 61010-1.

Ak chcete získať podrobnejšie informácie, kontaktujte prosím spoločnosť DEWALT na dole uvedenej adrese alebo na adrese uvedenej na konci tohto návodu.

TTechnický a vývojový riaditeľ
Horst Großmann
DEWALT, Richard-Klinger-Straße 11
D-65510, Idstein, Germany

Bezpečnostné pokyny

Pri používaní tohto náradia vždy dodržujte platné bezpečnostné predpisy, aby ste znížili riziko vzniku požiaru, úrazu elektrickým prúdom alebo osobného poranenia. Pred použitím tohto výrobku si poriadne preštudujte celý návod. Tiež si preštudujte príručku každého elektrického náradia, ktoré bude s týmto náradím použité. Tento návod si uschovajte pre prípadné ďalšie použitie.

Všeobecné pokyny

1 **Udržujte poriadok na pracovisku**
Neporiadok v pracovnom priestore a preplnený pracovný priestor môžu viesť k vzniku úrazu.

2 **Pracujte s ohľadom na okolité prostredie**
Nevystavujte elektrické náradie vlhkosti. Zaistite si kvalitné osvetlenie pracovnej plochy. Náradie nepoužívajte v blízkosti horľavých kvapalín alebo plynov.

3 **Ochrana pred úrazom spôsobeným elektrickým prúdom**
Zabráňte kontaktu tela s uzemnenými povrchmi (napr. potrubie, radiátory, sporáky a chladničky). Pri práci v extrémnych podmienkach (napríklad vysoká vlhkosť, tvorba kovových pilín pri práci, atď.) môže byť elektrická bezpečnosť zvýšená vložením izolačného transformátora alebo ochranného ističa (FI).

4 **Udržujte deti mimo dosahu náradia**
Náradie i predlžovací kábel držte mimo dosahu detí. Osoby mladšie ako 16 rokov môžu náradie obsluhovať iba pod dozorom.

5 **Používajte vhodné náradie**
Použitie tohto náradia je popísané v tomto návode. Nepreťažujte malé náradie alebo prídavné zariadenia pri práci, ktorá je určená pre výkonnejšie náradie. Náradie bude pracovať lepšie a bezpečnejšie, ak sa bude používať vo výkonnostnom rozsahu, pre ktorý bolo určené.
Pozor! Použitie iného príslušenstva alebo prídavného zariadenia a prevádzanie iných pracovných operácií než je odporučené v tomto návode môže zapríčiniť poranenie obsluhy.

6 **Prevádzajte údržbu náradia starostlivo**
Z dôvodu bezpečnejšej a výkonnejšej prevádzky udržujte náradie v čistom

a bezchybnom technickom stave. Pri údržbe a výmene príslušenstva sa riaďte pokynmi. Pravidelne kontrolujte kabeláž a pokiaľ je poškodená, nechajte ju opraviť u autorizovaného servisného zástupcu spoločnosti DEWALT. Udržujte všetky ovládacie prvky čisté, suché a neznečistené olejmi či inými mazivami.

7 **Uskladnenie nepoužívaného náradia**
Ak nie je náradie používané, musí byť uskladnené na suchom mieste a musí byť tiež vhodne zabezpečené, mimo dosahu detí.

8 **Kontrolujte stav náradia**
Pred tým, než náradie budete používať starostlivo skontrolujte, či nie je poškodené, aby bola zaistená jeho správna funkcia a aby splnilo svoj účel. Skontrolujte vychýlenie a uloženie pohyblivých častí, opotrebenie jednotlivých častí a ďalšie prvky, ktoré môžu ovplyvniť správny chod náradia. Poškodené kryty alebo iné chybné diely nechajte vopred opraviť alebo vymeniť podľa uvedených pokynov. Pokiaľ je vypínač chybný, náradie nepoužívajte. Vypínač nechajte vymeniť autorizovaným servisným zástupcom DEWALT.

9 **Vybratie batérií**
Vyberte z náradia batérie, ak toto náradie nepoužívate, pred jeho údržbou a pri výmene príslušenstva.

10 **Opravy tohto náradia vždy zverujte mechanikom značkového servisu DEWALT.**
Toto elektrické náradie zodpovedá príslušným bezpečnostným predpisom. Z bezpečnostného hľadiska je nutné, aby bolo zariadenie opravované výhradne technikmi s príslušnou kvalifikáciou.

Doplnkové bezpečnostné pokyny pre batérie

- Nepokúšajte sa nabíjať batérie.
- V žiadnom prípade neotvárajte alebo nepoškodzujte batérie.
- Nevystavujte batérie pôsobeniu vody.
- Nevystavujte batérie pôsobeniu plameňa.
- Neskladujte tieto batérie na miestach, kde môže teplota prekročiť 40°C.
- Používajte iba správny typ batérií. Pri výmene batérií nekombinujte staré batérie s novými.
- V extrémnych podmienkach môže dochádzať k únikom kvapaliny z batérií. Pokiaľ zaznamenáte únik kvapaliny z batérií, postupujte nasledovne:
  - Kvapalinu opatrne poutierajte handričkou. Vyvarujte se potretiu pokožky alebo zasiahnutiu očí. Vyvarujte sa požitiu tejto kvapaliny.
  - V prípade zasiahnutia pokožky či zraku kvapalinu oplachujte čistou tečúcou vodou po dobu aspoň 10 minút a vyhľadajte lekára

Nebezpečenstvo vzniku požiaru. Zabráňte skratovaniu kontaktov vybratej batérie.

Ďalšie bezpečnostné pokyny týkajúce sa laserov

- Toto laserové zariadenie zodpovedá triede 2, definovanej normou EN 60825- -1:1994+A11. Laserovú diódu nenahradzujte diódou iného typu. Ak je prístroj poškodený, zverte jeho opravu značkovému servisu.
- Nepoužívajte laser za iným účelom, než je projekcia laserových lúčov.

Vystavenie zraku pôsobeniu laserového lúča triedy 2 je považované za bezpečné len v prípade, že nepresiahne táto doba 0,25 sekundy. Reflexy očných viečok bežne poskytujú dostatočnú ochranu. Vo vzdialenosti väčšej než 1 m zodpovedá tento laser triede 1 a preto je považovaný za úplne bezpečný.

- Nikdy sa do laserového lúča nepozerajte zámerne a priamo.
- Na sledovanie laserového lúča nepoužívajte optické prístroje.
- Z bezpečnostných dôvodov, neinštalujte laserový projektor vo výške hlavy.
- Nedovoľte deťom, aby sa dostali do kontaktu s laserom.

Štítky použité na náradí

Na výrobku sú nasledovné piktogramy:

Pred použitím náradia si prečítajte starostlivo tento návod.

Upozornenie na laser

Politika našich služieb zákazníkom

Spokojnosť zákazníka s výrobkom a servisom je náš najvyšší cieľ. Kedykoľvek budete potrebovať radu či pomoc, obráťte sa s dôverou na náš najbližší servis DEWALT, kde Vám vyškolený personál poskytne naše služby na najvyššej úrovni.

Záruka DEWALT

Blahoželáme Vám k zakúpeniu tohto vysoko kvalitného výrobku DEWALT. Náš záväzok ku kvalite zahŕňa v sebe samozrejme tiež naše služby zákazníkom. Preto ponúkame záručnú dobu ďaleko presahujúcu minimálne požiadavky vyplývajúce zo zákona.

Kvalita tohto prístroja nám umožňuje ponúknuť Vám 30 dní záruku výmeny. Ak sa objaví v priebehu 30 dní od zakúpenia náradia akýkoľvek nedostatok podliehajúci záruke, bude Vám u Vášho obchodníka náradie vymenené za nové. Vďaka 1 ročnej záruke istoty máte nárok po dobu 1 roka od zakúpenia prístroja na bezplatné prehliadky v autorizovanom servise DEWALT. Zárukou kvality firma DEWALT garantuje počas trvania záručnej doby (24 mesiacov pri nákupe pre priamu osobnú spotrebu, 12 mesiacov pri nákupe pre osobnú a podnikateľskú činnosť) bezplatné odstránenie akejkoľvek materiálovej alebo výrobnej chyby za nasledovných podmienok:

- Prístroj bude dopravený (spolu s originálnym záručným listom DEWALT a s dokladom o nákupe), do jedného z poverených servisných stredísk DEWALT, ktoré sú autorizované na vykonávanie záručných opráv.
- Prístroj bol používaný iba s originálnym príslušenstvom alebo prídavnými zariadeniami a príslušenstvom BBW či Piranha, ktoré je vyslovene odporúčané ako vhodné na použitie spolu s prístrojom DEWALT.
- Prístroj bol používaný a udržiavaný v súlade s návodom na obsluhu.
- Motor prístroja nebol preťažovaný a nie sú badateľné žiadne známky poškodenia vonkajšími vplyvmi.
- Do prístroja nebolo zasahované nepovolanou osobou. Osoby povolané tvoria personál poverených servisných stredísk DEWALT, ktoré sú autorizované na vykonávanie záručných opráv.

Naviac poskytuje servis DEWALT na všetky vykonávané opravy a vymenené náhradné diely ďalšiu servisnú záručnú dobu v trvaní 6 mesiacov.

Záruka sa nevzťahuje na spotrebné príslušenstvo (vrtáky, skrutkovacie nástavce, hobľovacie nože, brúsne kotúče, pílové listy, pílové kotúče, brúsny papier a pod.) ani na príslušenstvo prístroja poškodené opotrebovaním.

Záručný list je dokladom práv spotrebiteľa – zákazníka v zmysle § 620 Občianskeho zákonníka a § 429 Obchodného zákonníka. Patrí k predávanému výrobku zodpovedajúceho katalógového a výrobného čísla ako jeho príslušenstvo. Pri každej reklamácii je potrebné tento záručný list predložiť predávajúcemu, príp. servisnému stredisku DEWALT poverenému vykonávaním záručných opráv. Vo vlastnom záujme si ho preto spolu s originálom dokladu o nákupe starostlivo uschovajte.

DEWALT ponúka rozsiahlu sieť autorizovaných servisných opravovní a zberných stredísk. Ich zoznam nájdete na záručnom liste. Ďalšie informácie týkajúce sa servisu môžete získať na dole uvedených telefónnych číslach a na internetovej adrese **www.2helpU.com**.

Black & Decker

Stará Vajnorská cesta 16
832 44 Bratislava

tel: 02 492 41 394, 02 446 38 121
fax: 02 492 41 390
informacie@blackanddecker.sk

Právo na prípadné zmeny vyhradené.

03/2005

CZ

BAND SERVIS, Praha-Modřany, Klášterského 2	tel:	244 403 247
	fax:	241 770 167
BAND SERVIS, Zlín, K Pasekám 4440,	tel:	577 008 550 / 551
	fax:	577 008 559
	http://www.bandservis.cz	
BAND SERVIS, Brno, Škárova 2,	tel:	549 211 831
	fax:	549 211 831
BAND SERVIS, Hradec Králové, Veverkova 1515,	tel:	495 539 126
	fax:	495 539 126
BAND SERVIS, Ostrava-Radvanice, Těšínská 120,	tel:	596 232 390
	fax:	596 232 390

SK

BAND SERVIS, Trnava, Paulínska 22,	tel:	033/55 11 063
	fax:	033/55 12 624
BAND SERVIS, Košice, Garbiarska 5,	tel:	055/62 33 155

DW060-----A LASER 1

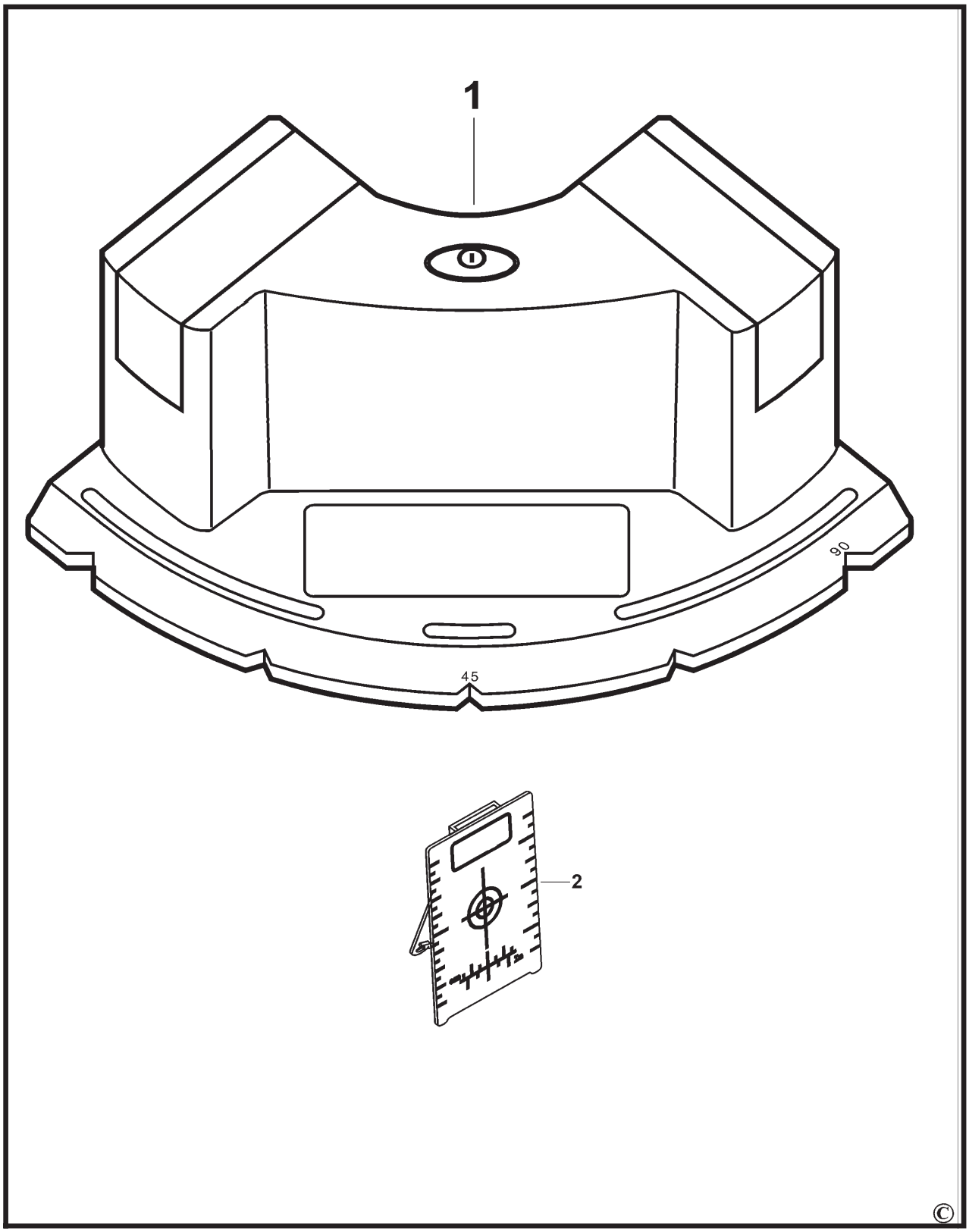

www.naradi-dewalt.cz tel. 476 112 143

CZ **ZÁRUČNÍ LIST** SK **ZÁRUČNÝ LIST**

DEWALT®

ZÁRUČNÍ DOBA POSKYTOVANÁ PRODEJCEM NA PRODANÝ VÝROBEK JE:
ZÁRUČNÁ DOBA POSKYTOVANÁ PREDAJCOM NA PREDANÝ VÝROBOK JE:

- ❑ 24 měsíců při prodeji zboží fyzické osobě – spotřebiteli pro soukromou přímou spotřebu (§ 620 Občanského zákoníku)
  24 mesiacov pri predaji tovaru fyzickej osobe – spotrebiteľovi pre súkromnú priamu osobnú spotrebu (§ 52 a § 620 Občianskeho zákonníka)
- ❑ 12 měsíců při prodeji zboží podnikateli, který ho používá v rámci své obchodní nebo jiné podnikatelské činnosti (§ 429 Obchodního zákoníku)
  12 mesiacov pri predaji tovaru podnikateľovi, ktorý koná v rámci svojej obchodnej alebo inej podnikateľskej činnosti (§ 429 Obchodného zákonníka)

Od data prodeje/Od dátumu predaja: .....

Kupující prohlašuje, že účel nákupu je pro/Kupujúci prehlasuje, že účel nákupu je pre:

- ❑ Přímou osobní spotřebu/Priamu osobnú spotrebu
- ❑ Obchodní a podnikatelskou činnost/obchodnú a podnikateľskú činnosť IČO: .....

Číslo pokladního dokladu - faktury/Číslo pokladničného dokladu - faktúry: .....

TYP VÝROBKU:

CZ	Výrobní kód	Datum prodeje	Razítko prodejny Podpis
SK	Číslo série	Dátum predaja	Pečiatka predajne Podpis

CZ
Adresy servisu
Band Servis
Klášterského 2
CZ-14300 Praha 4
Tel.: 244 403 247
Fax: 241 770 167

Band Servis
K Pasekám 4440
CZ-76001 Zlín
Tel.: 577 008 550/551
Fax: 577 008 559
http://www.bandservis.cz

SK
Adresa servisu
Band Servis
Paulínska ul. 22
SK-91701 Trnava
Tel.: 033/55 11 063
Fax: 033/55 12 624

CZ Dokumentace záruční opravy

SK Záznamy o záručných opravách

CZ	Číslo	Datum příjmu	Datum zakázky	Číslo zakázky	Závada	Razítko Podpis
SK	Číslo dodávky	Dátum nahlásenia	Dátum opravy	Číslo objednávky	Popis poruchy	Pečiatka Podpis